NOVY Scheda tecnica

88438|23

Cappa telescopica
Fusion Advanced 90 cm
Acciaio inox

EAN 5414425205103

Etichetta Energetica

▪ Classe di efficienza energetica (kWh/anno) (AEChood)	A
▪ Assorbimento annuo (kWh/anno) (AEChood)	39
▪ Classe di Efficienza Fluido-Dinamica (FDEhood)	A
▪ Classe di efficienza luminosa (LEhood)	A
▪ Classe di Efficienza di Filtraggio dei Grassi (GFEhood)	C

Funzioni e caratteristiche

▪ Motore	Integrato
▪ Isolante fonoassorbente	Integrato
▪ Riciclo	Opzionale
▪ Funzione InTouch	Standard
▪ Auto stop	▪
▪ Spegnimento ritardato (minuti)	10
▪ Filtro antigrasso	8740050
▪ Numero di filtri antigrasso	3
▪ Metodo di controllo	Comandi Touch
▪ Livelli di potenza	3 + power
▪ Ripristino automatico della potenza (minuti)	6

Dimensioni

▪ Dimensioni prodotto (LxPxA)(mm)	900 x 310 x 340
▪ Dimensioni dell'intaglio (LxP) (mm)	x
▪ Dimensioni minime del corpo (LxPxH) (mm)	900 x 310 x 340
▪ Distanza (Hmin-Hmax) tra cappa e piano di cottura a induzione (mm)	500 - 750
▪ Distanza (Hmin-Hmax) tra cappa e piano di cottura a gas (mm)	650 - 750
▪ Distanza (Hmin-Hmax) tra cappa e piano di cottura elettrico (mm)	500 - 750
▪ Diametro condotto di uscita fumi (mm)	150
▪ Posizionamento condotto di uscita	Sopra

Illuminazione

▪ Tiplogia di luci funzionali	Led strip
▪ Illuminazione funzionale ad intensità regolabile	▪
▪ Numero di luci funzionali	2
▪ Assorbimento totale delle luci funzionali (W)	18
▪ Colore delle luci funzionali	3000

Volume d'aria e rumorosità

▪ Volume d'aria senza canalizzazione (m^3/h)	815
▪ Volume d'aria in uscita alla velocità 1 (m^3/h) / Massima pressione in uscita alla velocità 1 (Pa)	391 / 178
▪ Volume d'aria in uscita alla velocità 2 (m^3/h) / Massima pressione in uscita alla velocità 2 (Pa)	535 / 356

Volume d'aria e rumorosità

▪ Volume d'aria in uscita alla velocità 3 (m³/h) / Massima pressione in uscita alla velocità 3 (Pa)	606 / 383
▪ Airflow duct out max powerspeed (m³/h) (Qboost) / Massima pressione in uscita alla velocità massima (Pa)	674 / 383
▪ Pressione sonora in uscita alla velocità 1 (dB(A)) / Potenza sonora in uscita alla velocità 1 (dB(A))	36 / 48
▪ Pressione sonora in uscita alla velocità 2 (dB(A)) / Potenza sonora in uscita alla velocità 2 (dB(A))	44 / 56
▪ Pressione sonora in uscita alla velocità 3 (dB(A)) / Potenza sonora in uscita alla velocità 3 (dB(A))	47 / 59
▪ Pressione sonora in uscita alla velocità massima (dB(A)) / Sound power duct out at max powerspeed (dB(A)) (LWAboost)	50 / 62

Caratteristiche tecniche

▪ Assorbimento massimo (W)	124
▪ Voltaggio (V)	230
▪ Frequenza (Hz)	50
▪ Assorbimento in modalità stand-by (Ps) (W)	0,25
▪ Peso netto (kg)	14,5
▪ Lunghezza del cavo elettrico (m)	1,1

Disegno tecnico

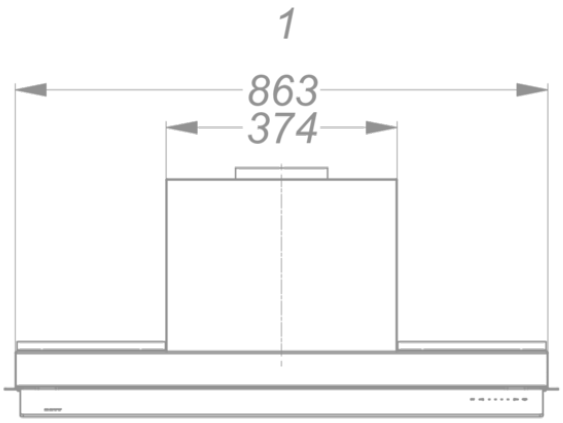

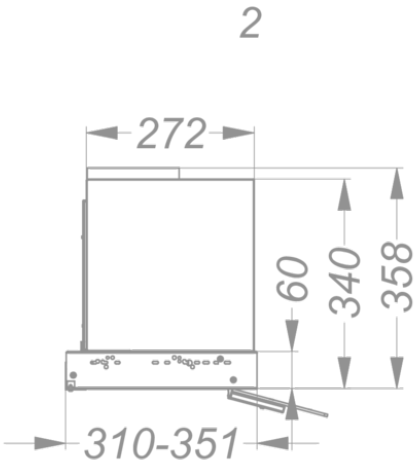

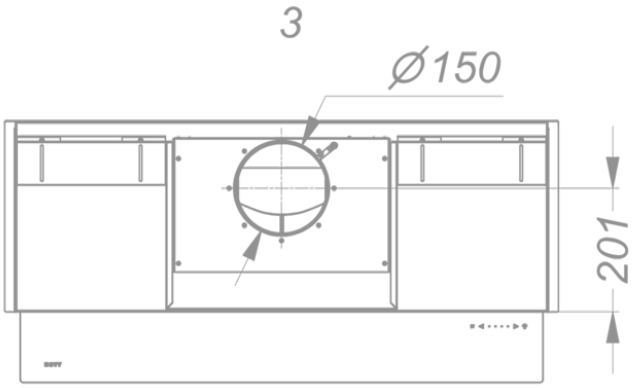

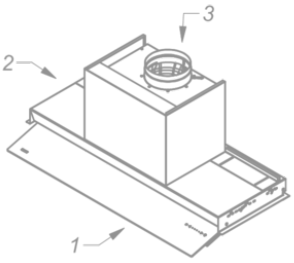

Accessori per l'installazione

Accessori opzionali

- 840029 Telecomando

Accessori

Kit di riciclo

8740400 Kit con filtri Monoblock per Fusion Pro e Fusion Advanced (senza box da incasso) (anche ricambio)(2pz.)
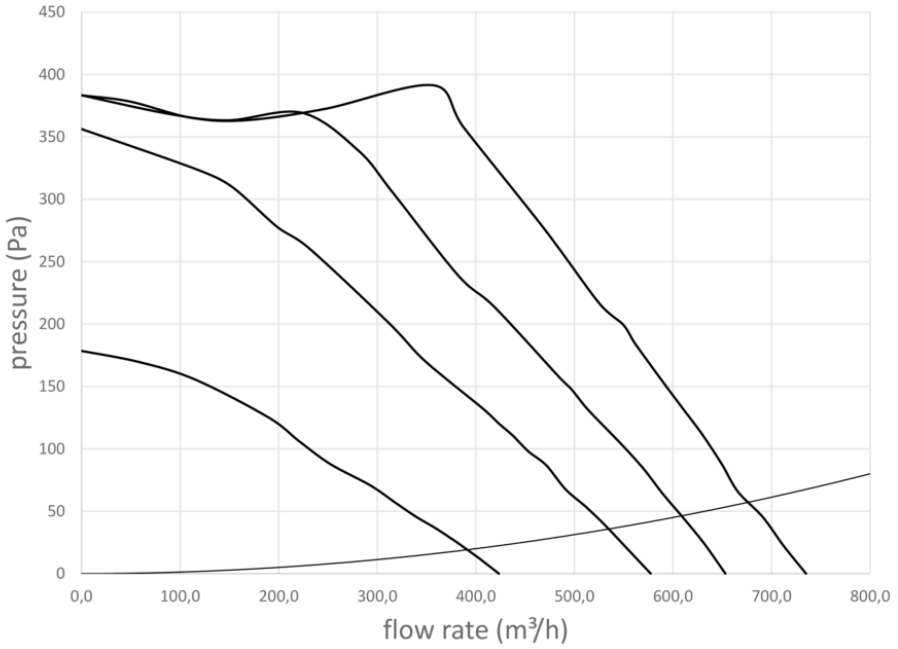
Curva di efficienza